URBAN
MAXIMINO

ESQUEMÁTICO VENTAS

PLANTA ESQUEM ÁTICA | NIVEL 1
PATIO INTERIOR

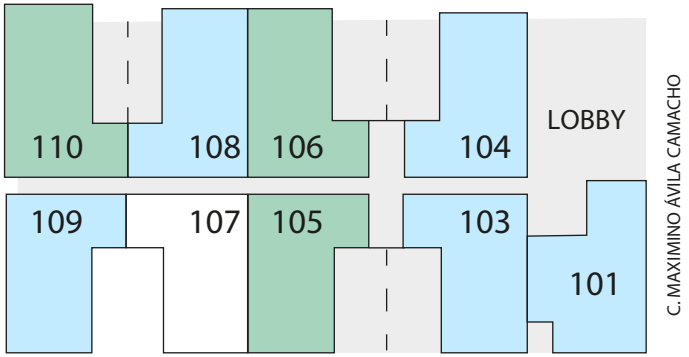

ALZADO ESQUEMÁTICO PATIO INTERIOR

PLANTA ESQUEM ÁTICA | NIVEL 2
PATIO INTERIOR

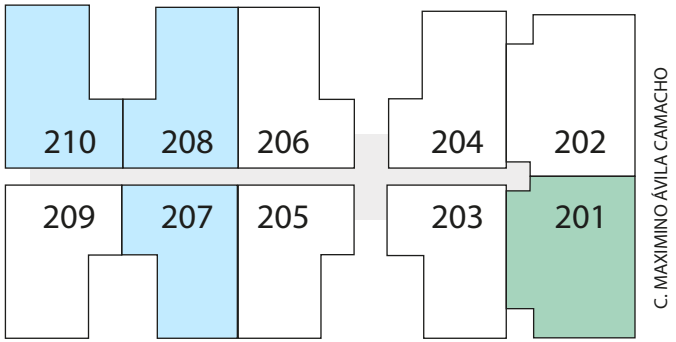

ALZADO ESQUEMÁTICO PATIO INTERIOR

PLANTA ESQUEM ÁTICA | NIVEL 3
PATIO INTERIOR

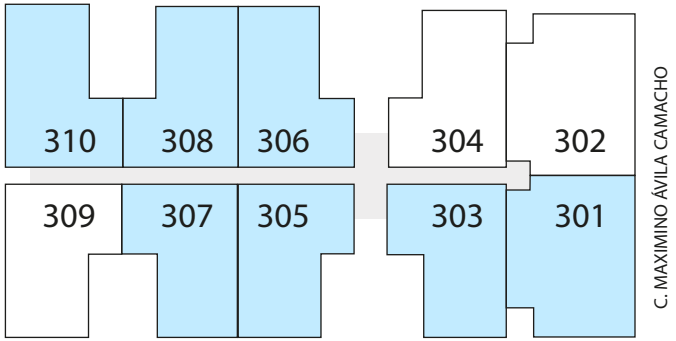

ALZADO ESQUEMÁTICO PATIO INTERIOR

PLANTA ESQUEM ÁTICA | NIVEL 4
PATIO INTERIOR

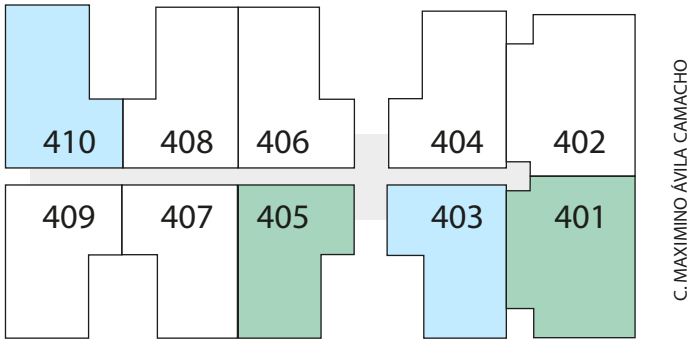

ALZADO ESQUEMÁTICO PATIO INTERIOR

PLANTA ESQUEM ÁTICA | NIVEL 5
PATIO INTERIOR

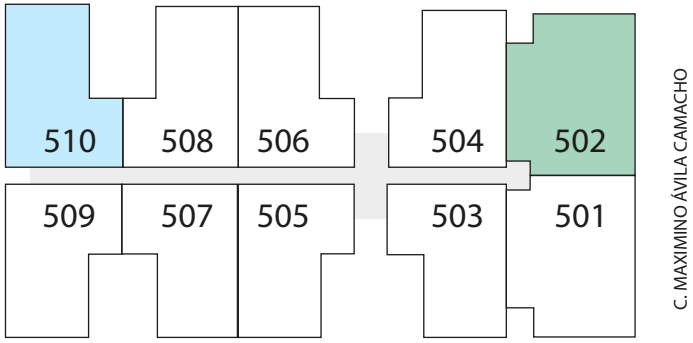

ALZADO ESQUEMÁTICO PATIO INTERIOR

PLANTA ESQUEM ÁTICA | NIVEL 6
PATIO INTERIOR

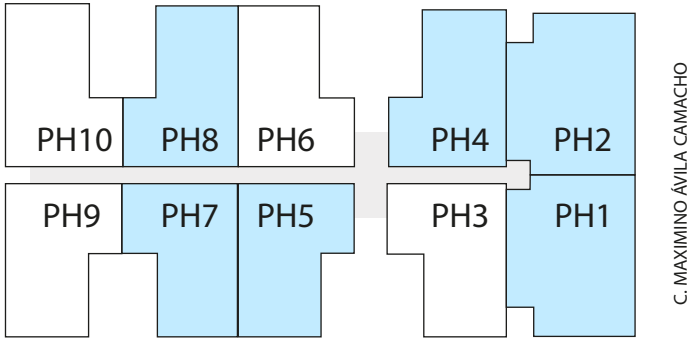

ALZADO ESQUEMÁTICO PATIO INTERIOR

Vendidos Apartados Disponibles Escriturados

13 DE OCTUBRE 2026